STÄNDER FÜR PLASTIKTÜTEN, PAPIERTÜTEN UND HANDSCHUHE

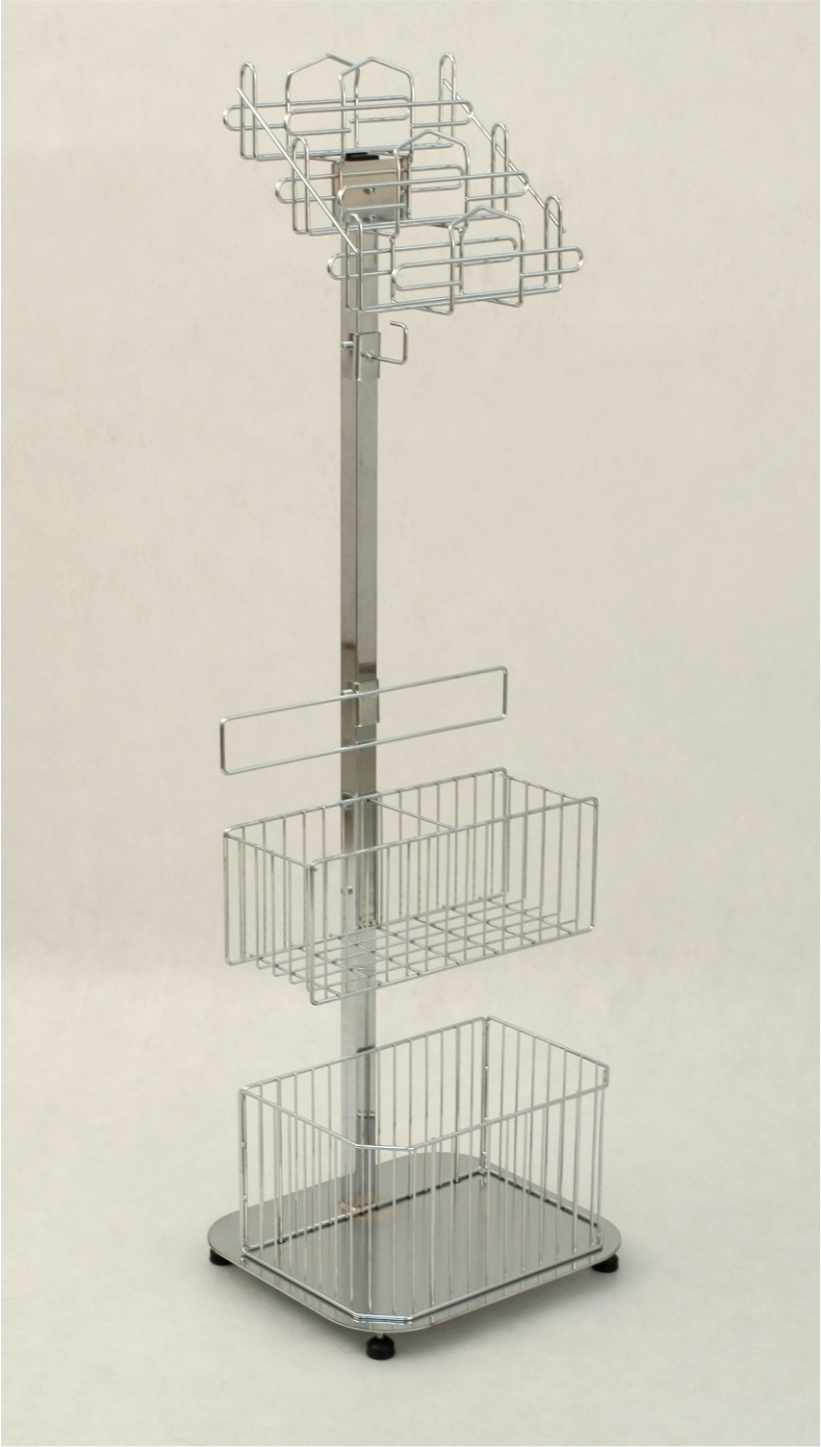

Beschichtung: Chrom

Technische Daten: Konstruktion aus Profilen, Blech und Stäben.Komponenten miteinander verschraubt.

Zulässige Belastung:
Griff für Plastiktüten – 10 kg,
Haken für Handschuhe – 5 kg,
Korb für Papiertüten – 10 kg,
Unterbrett – 20 kg.

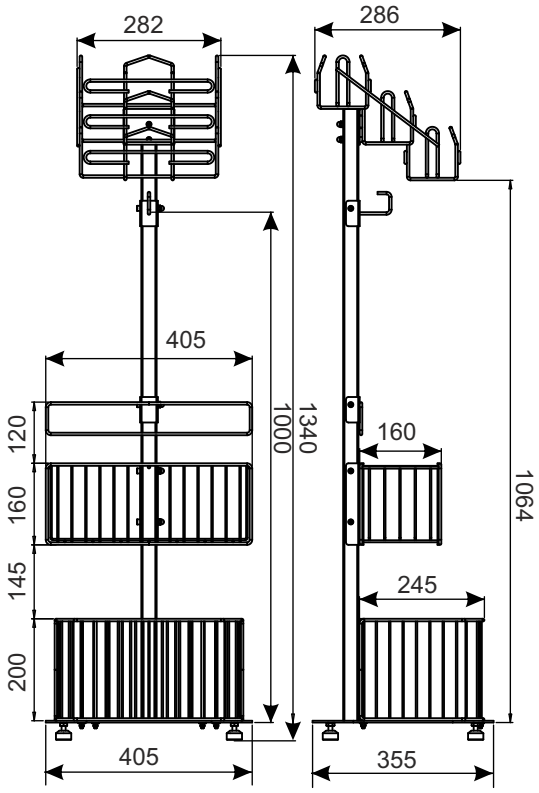

NAME DES PRODUKTS	BESCHICHTUNG	INDEX
Ständer für Plastiktüten, Papiertüten und Handschuhe	Chrom	919-320-568

DAMIX Sp z o.o. ul. Bohaterów Czerwca 1956r. nr 3; PL - 87-500 Rypin
tel. +48 54 280 45 54; fax +48 54 280 45 40; e-mail:damix@damix.pl; handel@damix.pl, www.damix.pl

All rights reserved
05 03 2018